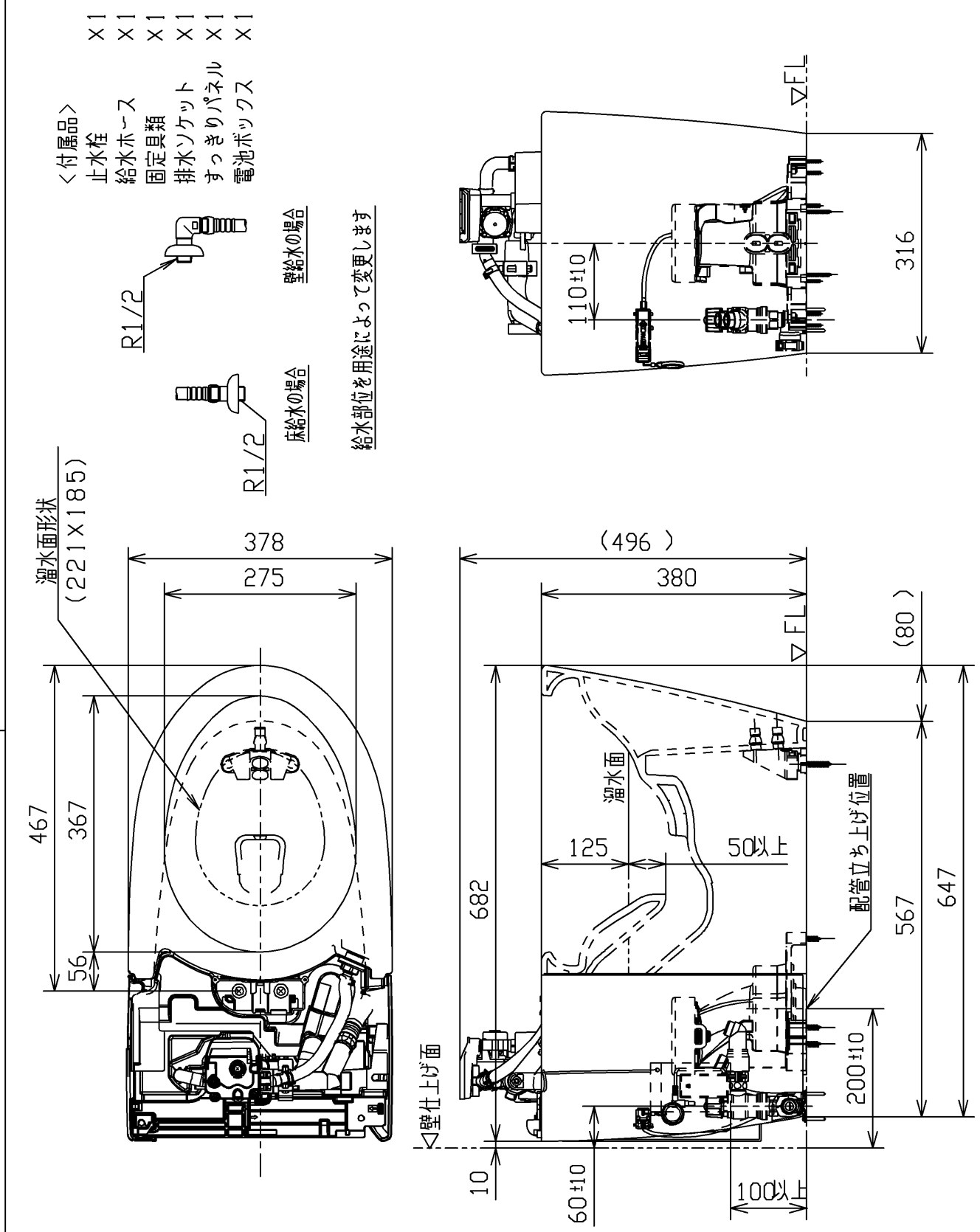


| | | | |
|---|---|---|---|
| **TOTO** | | 単位 mm | 名称 床置床排水大便器（ネオレスト） |
| 製図 米 | 検図 稲垣　新川 | 日付 18/04/23 | 尺度 1：8 |
| 備考 ＡＨ／ＲＨ／ＤＨ用、防露式 | | | 品番 CS987BF_Q |
| | | | 図番 CS987BF_Q=D2 |
| A4 | | | ページNo. 1/1 （改） |